digilor

FICHE TECHNIQUE

TABLE TACTILE DIGITALE 43”

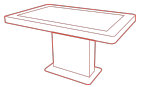

La table tactile **DIGITALE 43 pouces** est un dispositif interactif d’envergure. De par sa façade en acier courbée et la haute résolution de son écran, cet outil innovant est un modèle inédit. Il enrichit la visite des utilisateurs et offre de nouvelles opportunités d’interactions qui font de votre lieu un endroit unique.

CAPACITIF PROJETÉ

GARANTIE 3 ANS

43 POUCES

FACILE D’INSTALLATION

COMPOSANTS PROFESSIONNELS

DESIGN EXCLUSIF

ÉCRAN

Taille : 43 pouces

Résolution : Full HD 1920 x 1080 px

Technologie tactile : Capacitif Projeté

Temps de réponse : 8 ms

Angle de vue : 178° / 178°

Contraste : 1100 : 1

Luminosité : 450 cd/m2

Nombre de points de contact : 12

PC EN OPTION

(NON FOURNI AVEC LE MATÉRIEL)

Type : PC en option

Processeur : Intel Professionnel i3, i5, i7, i9

Mémoire vive : 4, 8, 16, 32 Go

Connectivité : RJ 45 + Wifi

Système d'exploitation : Windows Pro

Stockage : SSD 128Go, 256Go, 512Go ou HDD 1To, 2To

GÉNÉRALITÉS

Dimensions du pied LxHxP : 85 x 74,9 x 65 cm

Dimensions de l’écran : 96 x 55 cm

Poids : Environ 120 kg

Alimentation : 220 V

Garantie : 3 ans (extension possible à 5 ans)

Accessoires fournis : NC

Options : RAL au choix

SCHÉMAS

PLANS TECHNIQUES

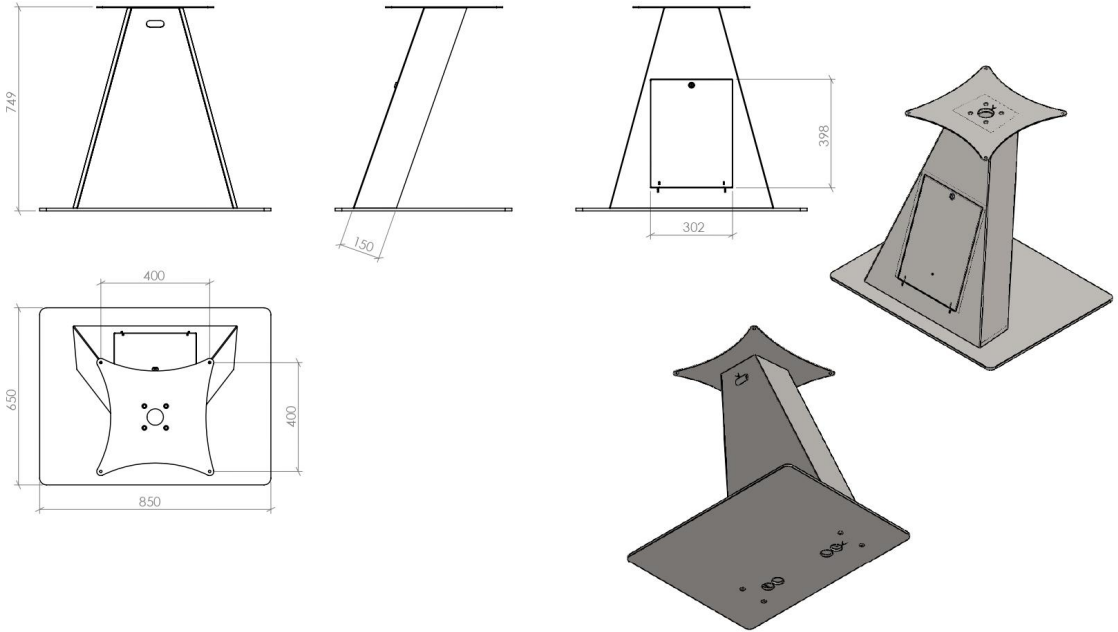

digilor

DÉVELOPPEMENT D'APPLICATIONS

APPLICATIONS SUR-MESURE

Votre projet nécessite le développement de fonctionnalités avancées ? La connexion à vos outils internes ? Une synergie avec des périphériques (lecteurs de cartes, NFC, imprimante, objets connectés, etc) ?

Confiez-nous votre **cahier des charges** ! Nous analyserons vos besoins pour vous conseiller sur les solutions les plus adaptées, avec un chiffrage dans les meilleurs délais.

VOUS AVEZ UN PROJET ?

CONTACTEZ-NOUS

Digilor dispose en interne d'un des meilleurs studios de développement d'applications tactiles multitouch. Chez nous, pas de sous-traitance, nous vous accompagnons sur tous les aspects de votre projet : **Matériel** et **Logiciel**.

Nos équipes rassemblent des talents aux compétences transversales : **Gestion de Projet – UX Design – Ingénierie Développement – Support**. Forts de nombreuses réalisations réussies et d'un processus de R&D permanent, nous réalisons chaque année des dizaines d'applications tactiles.

Choisir **Digilor** pour la réalisation de votre application, c'est l'opportunité de donner du sens à la technologie pour la mettre au service de vos **objectifs opérationnels**.
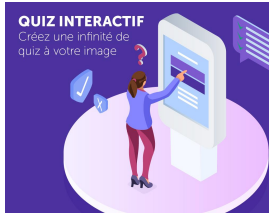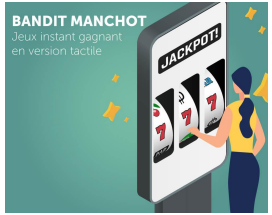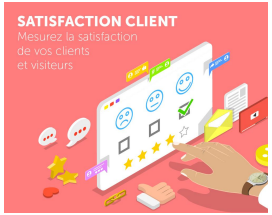
DÉCOUVREZ ÉGALEMENT NOS APPLICATIONS STANDARDISÉES