digilor

FICHE TECHNIQUE

BORNE ÉCRAN TACTILE KIOSK 4K 55”

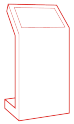

La borne tactile **4K 55 pouces** et un dispositif interactif grand format permettant un usage mono comme multi-utilisateurs. Les fonctionnalités multitouch de son écran ainsi que sa haute résolution, quatre fois supérieure au HD en font un outil très prisé par nos clients. Grâce à la pose de stickers aimantés personnalisés en façade, cette borne se fond aisément dans tous les environnements.

MEILLEURE VENTE

GARANTIE 3 ANS

55 POUCES

FACILE D'INSTALLATION

HABILLAGE AIMANTÉ

COMPOSANTS PROFESSIONNELS

ÉCRAN

Taille : 55 pouces

Résolution : 4K UHD 3840 x 2160 px

Technologie tactile : Capacitif Projeté

Nombre de points de contact : 12

Angle de vue : 178° / 178°

Contraste : 1100: 1

Luminosité : 500 cd/m2

Temps de réponse : 8 ms

PC EN OPTION

(NON FOURNI AVEC LE MATÉRIEL)

Type : PC en option

Processeur : Intel Professionnel i3, i5, i7, i9

Mémoire vive : 4, 8, 16, 32 Go

Connectivité : RJ 45 + Wifi

Système d'exploitation : Windows Pro

Stockage : SSD 128Go, 256Go, 512Go ou HDD 1To, 2To

GÉNÉRALITÉS

Dimensions du pied LxHxP : 64,5 x 96 x 44,5 cm

Dimensions de l’écran : 123 x 70 cm

Poids : 60 kg

Alimentation : 220 V

Garantie : 3 ans (extension possible à 5 ans)

Options : Personnalisation par un habillage aimanté

Accessoires fournis : Connectiques

SCHÉMAS

PLANS TECHNIQUES

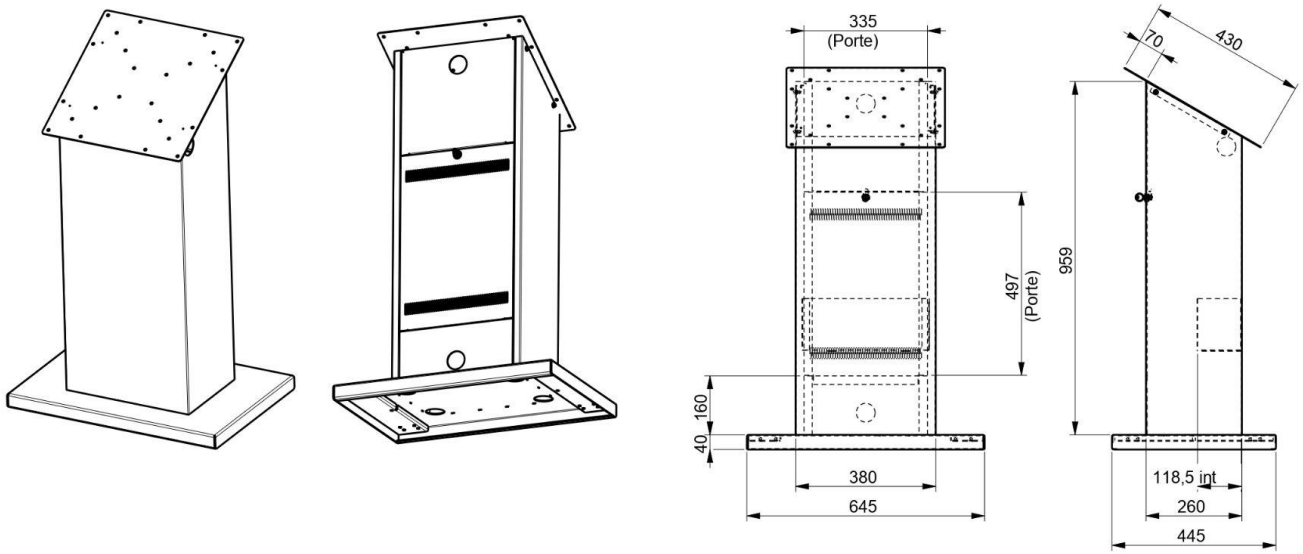

digilor

DÉVELOPPEMENT D'APPLICATIONS

APPLICATIONS SUR-MESURE

Votre projet nécessite le développement de fonctionnalités avancées ? La connexion à vos outils internes ? Une synergie avec des périphériques (lecteurs de cartes, NFC, imprimante, objets connectés, etc) ?

Confiez-nous votre **cahier des charges** ! Nous analyserons vos besoins pour vous conseiller sur les solutions les plus adaptées, avec un chiffrage dans les meilleurs délais.

VOUS AVEZ UN PROJET ?

CONTACTEZ-NOUS

Digilor dispose en interne d'un des meilleurs studios de développement d'applications tactiles multitouch. Chez nous, pas de sous-traitance, nous vous accompagnons sur tous les aspects de votre projet : **Matériel** et **Logiciel**.

Nos équipes rassemblent des talents aux compétences transversales : **Gestion de Projet – UX Design – Ingénierie Développement – Support**. Forts de nombreuses réalisations réussies et d'un processus de R&D permanent, nous réalisons chaque année des dizaines d'applications tactiles.

Choisir **Digilor** pour la réalisation de votre application, c'est l'opportunité de donner du sens à la technologie pour la mettre au service de vos **objectifs opérationnels**.
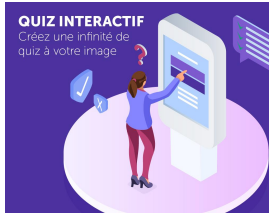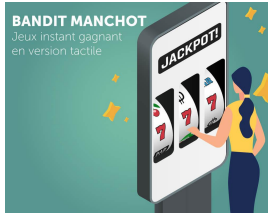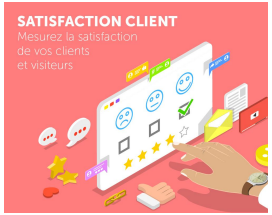
DÉCOUVREZ ÉGALEMENT NOS APPLICATIONS STANDARDISÉES