digilor

FICHE TECHNIQUE

BORNE TACTILE DIGITALE 55”

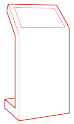

La borne interactive **DIGITALE 4K 55 pouces** offre une multitude de possibilités pour enrichir l’expérience utilisateur. Dotée d’un écran multitouch avec une qualité d’image remarquable et une haute résolution, elle peut intégrer les applications tactiles les plus abouties pour vous permettre des utilisations inédites afin de vous démarquer de la concurrence.

MEILLEURE VENTE

GARANTIE 3 ANS

55 POUCES

FACILE D'INSTALLATION

COMPOSANTS PROFESSIONNELS

CAPACITIF PROJETÉ

ÉCRAN

Taille : 55 pouces

Résolution : 4K UHD 3840x2160 px

Technologie tactile : Capacitif Projeté

Nombre de points de contact : 12

Angle de vue : 178° / 178°

Contraste : 3000 : 1

Luminosité : 400 cd/m2

Temps de réponse : 6,5 ms

PC EN OPTION

(NON FOURNI AVEC LE MATÉRIEL)

Type : PC en option

Processeur : Intel Professionnel i3, i5, i7, i9

Mémoire vive : 4, 8, 16, 32 Go

Connectivité : RJ 45 + Wifi

Système d'exploitation : Windows Pro

Stockage : SSD 128Go, 256Go, 512Go ou HDD 1To, 2To

GÉNÉRALITÉS

Dimensions de l’écran : 123 x 70 cm

Dimensions du pied LxHxP : 85 x 116 x 65 cm

Poids : 70 kg

Alimentation : 220 V

Garantie : 3 ans (extension possible à 5 ans)

Accessoires fournis : Connectiques

Option : RAL au choix

SCHÉMAS

PLANS TECHNIQUES

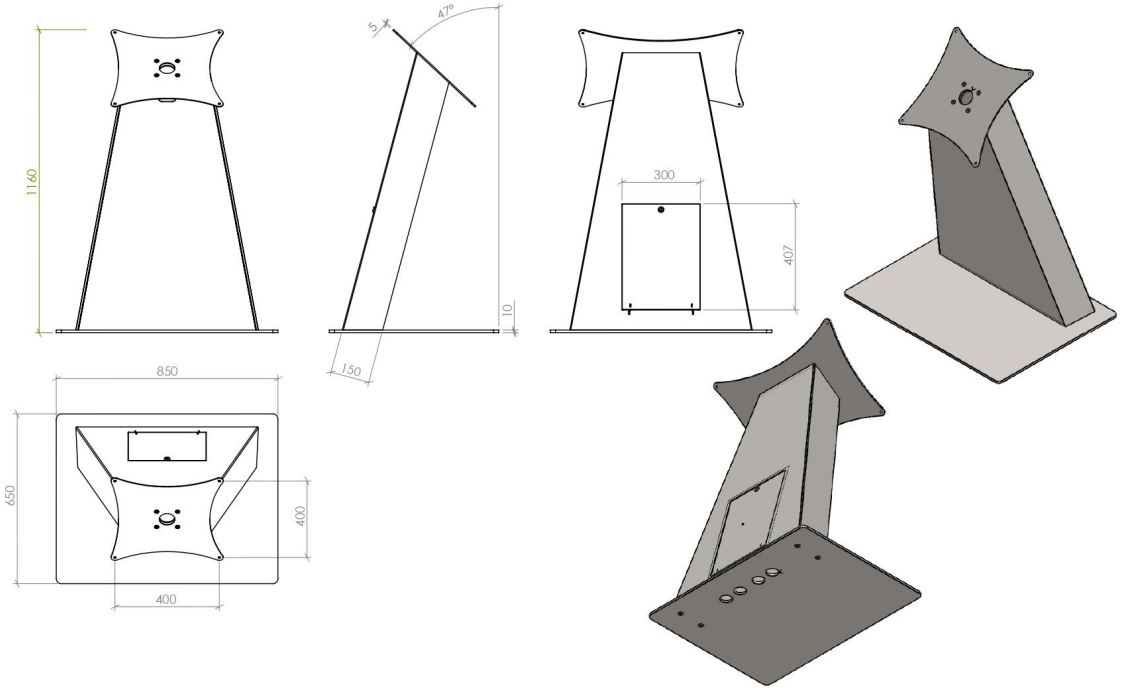

digilor

DÉVELOPPEMENT D'APPLICATIONS

APPLICATIONS SUR-MESURE

Votre projet nécessite le développement de fonctionnalités avancées ? La connexion à vos outils internes ? Une synergie avec des périphériques (lecteurs de cartes, NFC, imprimante, objets connectés, etc) ?

Confiez-nous votre **cahier des charges** ! Nous analyserons vos besoins pour vous conseiller sur les solutions les plus adaptées, avec un chiffrage dans les meilleurs délais.

VOUS AVEZ UN PROJET ?

CONTACTEZ-NOUS

Digilor dispose en interne d'un des meilleurs studios de développement d'applications tactiles multitouch. Chez nous, pas de sous-traitance, nous vous accompagnons sur tous les aspects de votre projet : **Matériel** et **Logiciel**.

Nos équipes rassemblent des talents aux compétences transversales : **Gestion de Projet – UX Design – Ingénierie Développement – Support**. Forts de nombreuses réalisations réussies et d'un processus de R&D permanent, nous réalisons chaque année des dizaines d'applications tactiles.

Choisir **Digilor** pour la réalisation de votre application, c'est l'opportunité de donner du sens à la technologie pour la mettre au service de vos **objectifs opérationnels**.
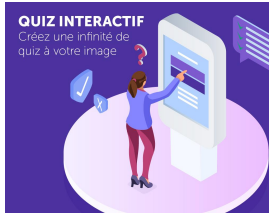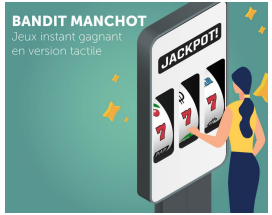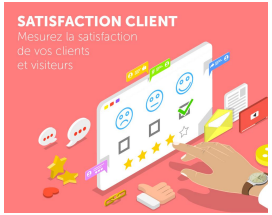
DÉCOUVREZ ÉGALEMENT NOS APPLICATIONS STANDARDISÉES