digilor

FICHE TECHNIQUE

BORNE INTERNET
COMPTOIR 22”

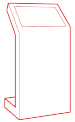

La Borne Internet de **Comptoir** est un outil de communication tactile pour rendre votre site internet disponible à la consultation. Elle se compose d’un écran tactile avec mini PC Android intégré et d’une base construite en aluminium de haute qualité à disposer sur comptoir. disponible à la consultation dans le lieu de votre choix. La solution idéale pour adopter une stratégie cross-canal.

CAPACITIF PROJETÉ

GARANTIE 3 ANS

22 POUCES

FACILE D’INSTALLATION

PAYSAGE OU PORTRAIT

COMPOSANTS PROFESSIONNELS

ÉCRAN	PC INTEGRÉ	GÉNÉRALITÉS
Taille : 22 pouces	**Type** : PC integré	**Dimensions LxHxP** : 34 x 14 x 9 cm
Résolution : Full HD 1920 x 1080 px	**Processeur** : Quad-Core Cortex-A17	**Hauteur** : 30 cm
Technologie tactile : Capacitif Projeté	**Mémoire vive** : 2GB DDR3	**Inclinaison (haut-bas)** : 0 à 75°
Nombre de points de contact : 10	**Connectivité** : RJ 45 + Wifi + Bluetooth	**Garantie** : 3 ans (extension possible à 5 ans)
Luminosité : 350 cd/m2	**Système d'exploitation** : Android	**Accessoires fournis** : Connectiques
Contraste : 1000: 1	**Stockage** : 16 GB eMMC	**Compatibilité VESA:** 75x75 mm

SCHÉMAS

PLANS TECHNIQUES

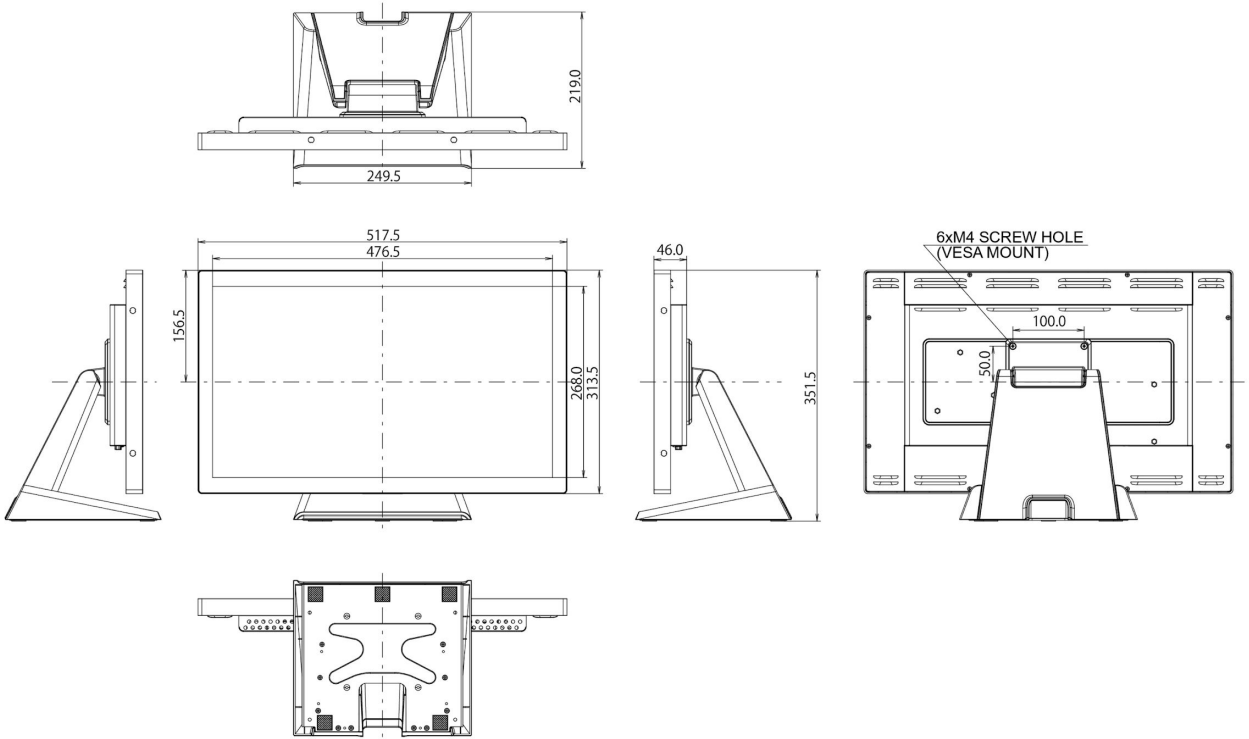

digilor

SCHÉMAS

FICHE DE MONTAGE

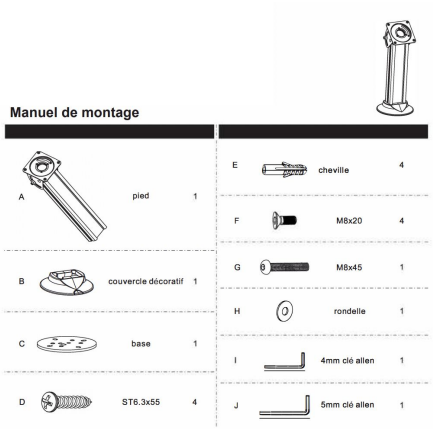

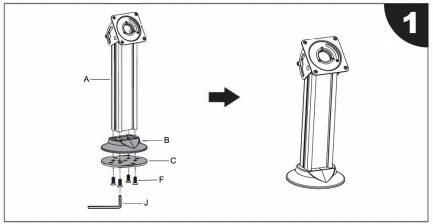

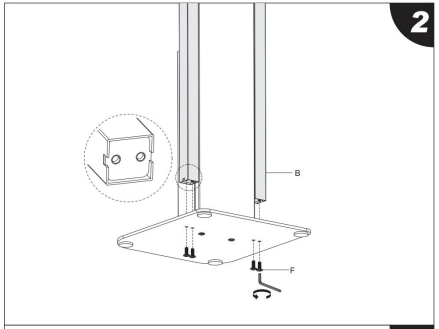

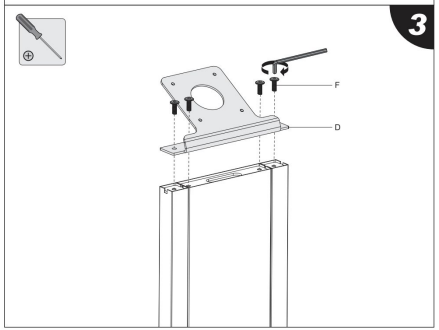

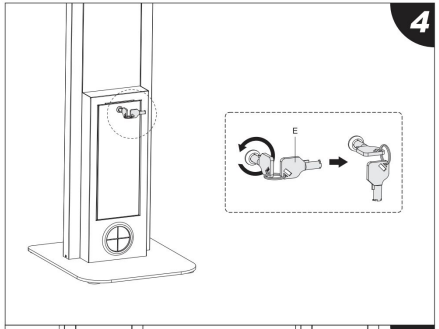

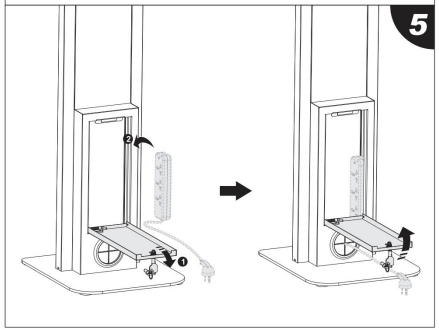

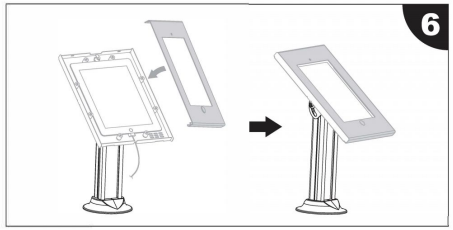

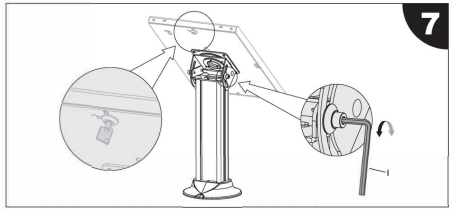

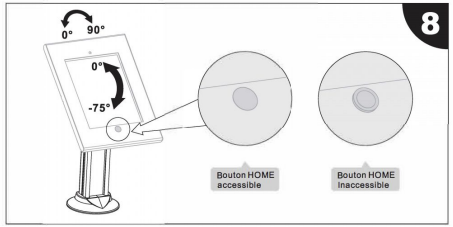

digilor

DÉVELOPPEMENT D'APPLICATIONS

APPLICATIONS SUR-MESURE

Votre projet nécessite le développement de fonctionnalités avancées ? La connexion à vos outils internes ? Une synergie avec des périphériques (lecteurs de cartes, NFC, imprimante, objets connectés, etc) ?

Confiez-nous votre **cahier des charges** ! Nous analyserons vos besoins pour vous conseiller sur les solutions les plus adaptées, avec un chiffrage dans les meilleurs délais.

VOUS AVEZ UN PROJET ?

CONTACTEZ-NOUS

Digilor dispose en interne d'un des meilleurs studios de développement d'applications tactiles multitouch. Chez nous, pas de sous-traitance, nous vous accompagnons sur tous les aspects de votre projet : **Matériel** et **Logiciel**.

Nos équipes rassemblent des talents aux compétences transversales : **Gestion de Projet – UX Design – Ingénierie Développement – Support**. Forts de nombreuses réalisations réussies et d'un processus de R&D permanent, nous réalisons chaque année des dizaines d'applications tactiles.

Choisir **Digilor** pour la réalisation de votre application, c'est l'opportunité de donner du sens à la technologie pour la mettre au service de vos **objectifs opérationnels**.
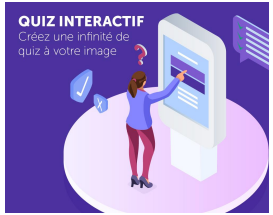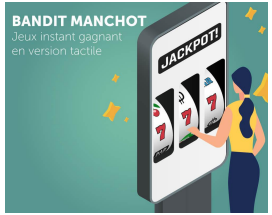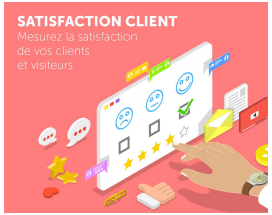
DÉCOUVREZ ÉGALEMENT NOS APPLICATIONS STANDARDISÉES