digilor

FICHE TECHNIQUE

BORNE INTERNET TÉLESCOPIQUE 15”

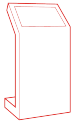

La Borne Internet **Télescopique** est un outil interactif de communication extrêmement flexible qui rend votre site web disponible à la consultation pour vos visiteurs/clients.

CAPACITIF PROJETÉ

GARANTIE 3 ANS

15 POUCES

FACILE D'INSTALLATION

HD

RÉSOLUTION FULL HD

COMPOSANTS PROFESSIONNELS

ÉCRAN

Taille : 15 pouces

Résolution : Full HD 1920 x 1080 px

Technologie tactile : Capacitif Projeté

Nombre de points de contact : 10

Luminosité : 450 cd/m2

Contraste : 1000: 1

PC INTEGRÉ

Type : PC integré

Processeur : Quad-Core Cortex-A17

Mémoire vive : 2GB DDR3

Connectivité : RJ 45 + Wifi + Bluetooth

Système d'exploitation : Android

Stockage : 16 GB eMMC

GÉNÉRALITÉS

Dimensions LxHxP : 44 x 35 x 71 cm

Hauteur : 70 - 110 cm

Poids : 10 kg

Inclinaison (haut-bas) : +/- 90°

Garantie : 3 ans (extension possible à 5 ans)

Accessoires fournis : Connectiques

Compatibilité VESA: 75x75, 100x100 mm

SCHÉMAS

PLANS TECHNIQUES

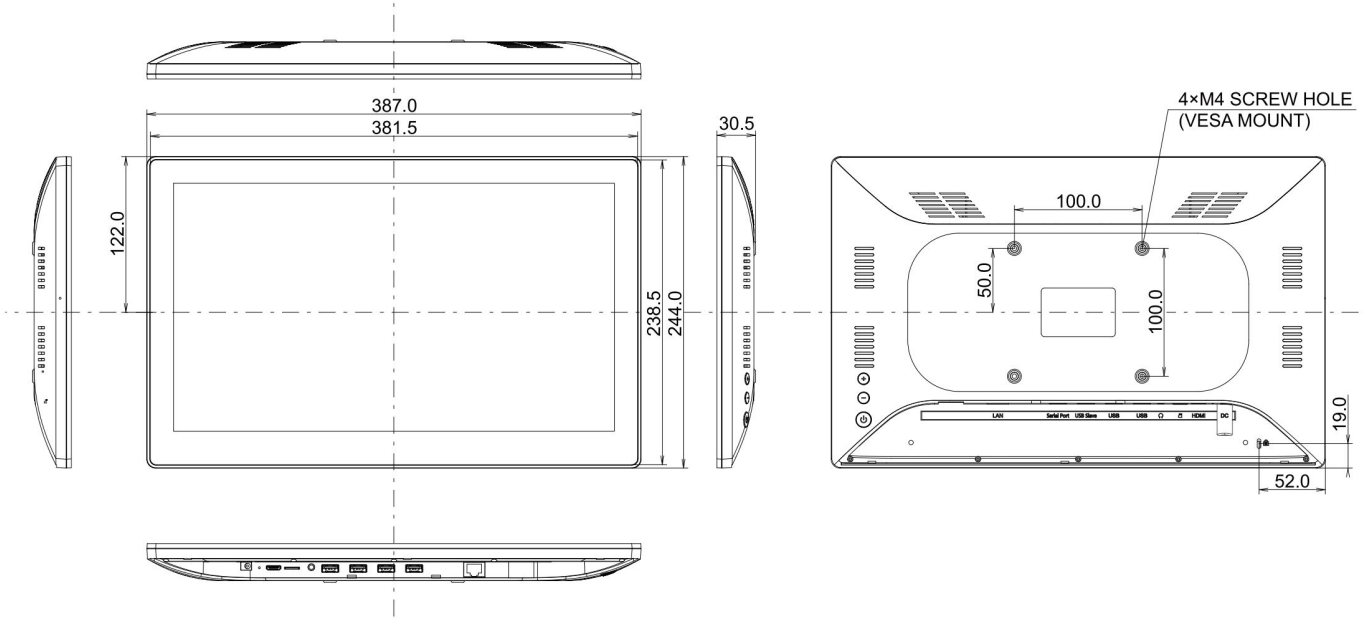

SCHÉMAS

FICHE DE MONTAGE 1/2

CONTENU

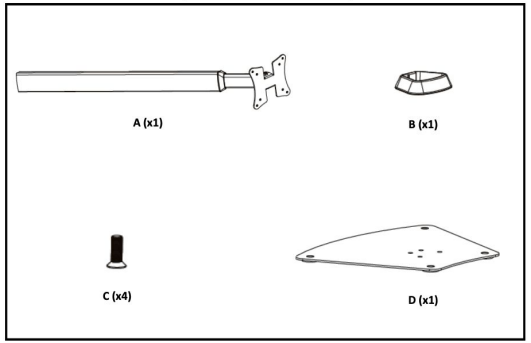

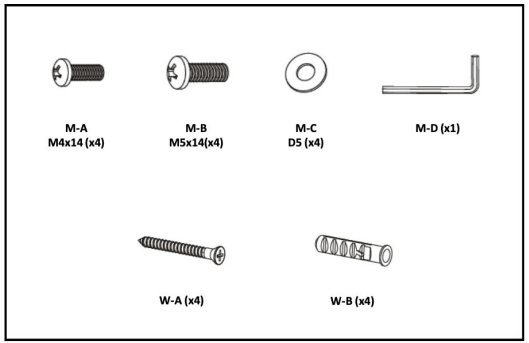

INSTALLATION

1. Fixez le pied sur sa base

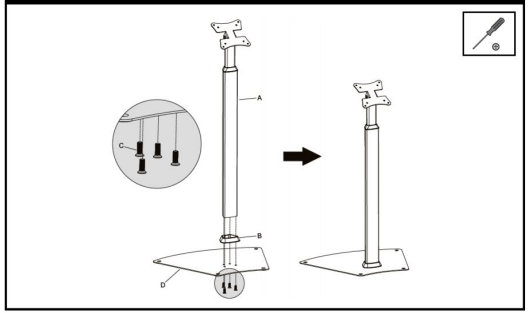

2. Fixez la base au sol (optionnel)

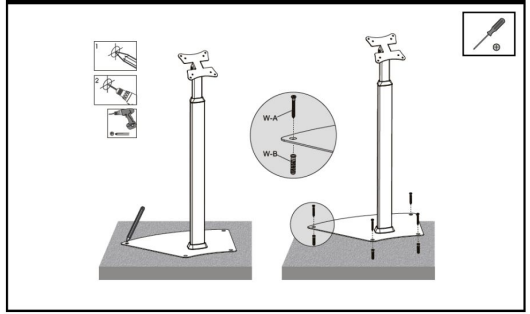

SCHÉMAS

FICHE DE MONTAGE 2/2

3. Installez votre écran

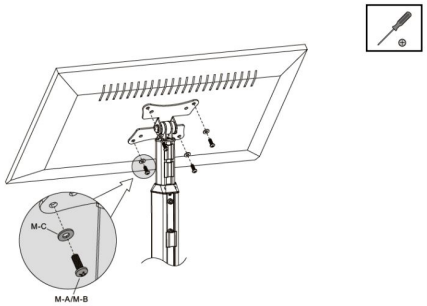

5. Réglez la hauteur de l'écran

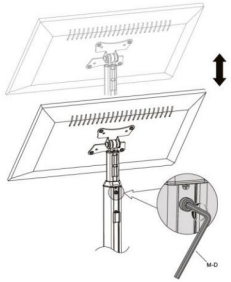

4. Resserrez la plaque de fixation au dos de l'écran

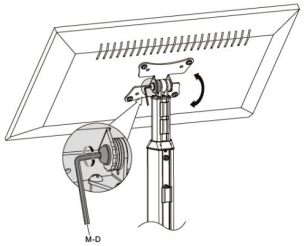

6. Passez la connectique et inclinez l'écran selon votre besoin

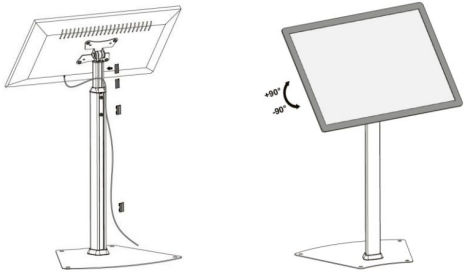

digilor

DÉVELOPPEMENT D'APPLICATIONS

APPLICATIONS SUR-MESURE

Votre projet nécessite le développement de fonctionnalités avancées ? La connexion à vos outils internes ? Une synergie avec des périphériques (lecteurs de cartes, NFC, imprimante, objets connectés, etc) ?

Confiez-nous votre **cahier des charges** ! Nous analyserons vos besoins pour vous conseiller sur les solutions les plus adaptées, avec un chiffrage dans les meilleurs délais.

VOUS AVEZ UN PROJET ?

CONTACTEZ-NOUS

Digilor dispose en interne d'un des meilleurs studios de développement d'applications tactiles multitouch. Chez nous, pas de sous-traitance, nous vous accompagnons sur tous les aspects de votre projet : **Matériel** et **Logiciel**.

Nos équipes rassemblent des talents aux compétences transversales : **Gestion de Projet – UX Design – Ingénierie Développement – Support**. Forts de nombreuses réalisations réussies et d'un processus de R&D permanent, nous réalisons chaque année des dizaines d'applications tactiles.

Choisir **Digilor** pour la réalisation de votre application, c'est l'opportunité de donner du sens à la technologie pour la mettre au service de vos **objectifs opérationnels**.
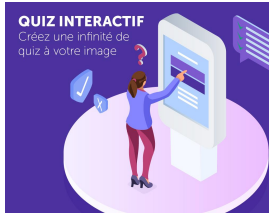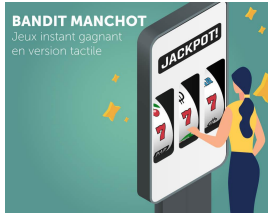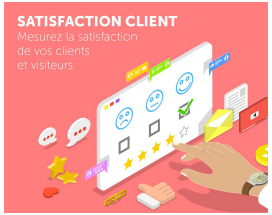
DÉCOUVREZ ÉGALEMENT NOS APPLICATIONS STANDARDISÉES