digilor

FICHE TECHNIQUE

TABLE TACTILE iLEGS 65”

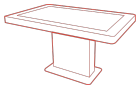

La **table interactive tactile iLEGS** vous permet de proposer une façon innovante et ludique de communiquer auprès de votre cible. Ses pieds en fer noir sont le parfait mélange entre élégance et praticité. Cette table s’intègre parfaitement à tous les environnements. Munie d’une application tactile, elle enrichit l’expérience client et offre de nouvelles opportunités d’interactions avec votre public. Selon votre besoin et votre budget, elle est disponible plusieurs tailles : 43, 49, 55 et 65 pouces.

CAPACITIF PROJETÉ

GARANTIE 3 ANS

65 POUCES

FACILE D’INSTALLATION

UTILISATION 24/7

COMPOSANTS PROFESSIONNELS

ÉCRAN

Taille : 65 pouces

Résolution : 4K UHD 3840 x 2160 px

Technologie tactile : Capacitif projeté

Nombre de points de contact : 50

Angle de vue : 178° / 178°

Contraste : 1100: 1

Luminosité : 500 cd/m2

Temps de réponse : 8 ms

PC EN OPTION

(NON FOURNI AVEC LE MATÉRIEL)

Type : PC en option

Processeur : Intel Professionnel i3, i5, i7, i9

Mémoire vive : 4, 8, 16, 32 Go

Connectivité : RJ 45 + Wifi

Système d'exploitation : Windows Pro

Stockage : SSD 128Go, 256Go, 512Go ou HDD 1To, 2To

GÉNÉRALITÉS

Dimensions LxHxP : 1460 x 795 x 836 mm

Poids : 66 kg

Alimentation : 220 V

Garantie : 3 ans

Accessoires fournis : Connectiques

SCHÉMAS

PLANS **TECHNIQUES**

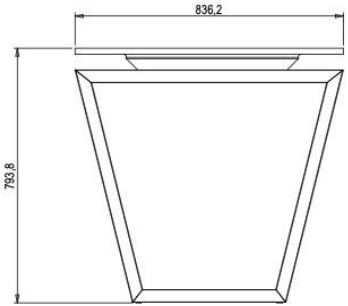

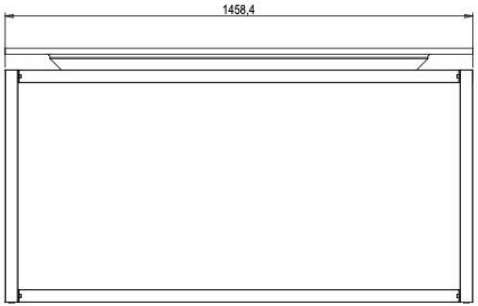

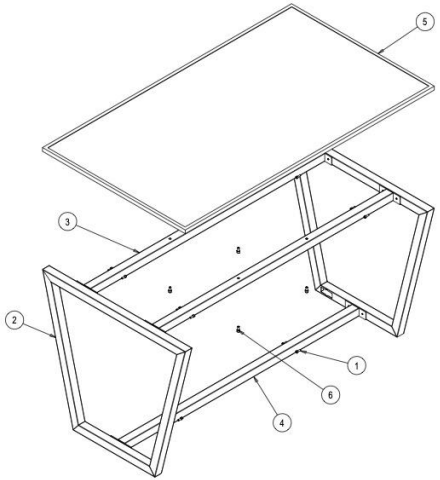

digilor

DÉVELOPPEMENT D'APPLICATIONS

APPLICATIONS SUR-MESURE

Votre projet nécessite le développement de fonctionnalités avancées ? La connexion à vos outils internes ? Une synergie avec des périphériques (lecteurs de cartes, NFC, imprimante, objets connectés, etc) ?

Confiez-nous votre **cahier des charges** ! Nous analyserons vos besoins pour vous conseiller sur les solutions les plus adaptées, avec un chiffrage dans les meilleurs délais.

VOUS AVEZ UN PROJET ?

CONTACTEZ-NOUS

Digilor dispose en interne d'un des meilleurs studios de développement d'applications tactiles multitouch. Chez nous, pas de sous-traitance, nous vous accompagnons sur tous les aspects de votre projet : **Matériel** et **Logiciel**.

Nos équipes rassemblent des talents aux compétences transversales : **Gestion de Projet – UX Design – Ingénierie Développement – Support**. Forts de nombreuses réalisations réussies et d'un processus de R&D permanent, nous réalisons chaque année des dizaines d'applications tactiles.

Choisir **Digilor** pour la réalisation de votre application, c'est l'opportunité de donner du sens à la technologie pour la mettre au service de vos **objectifs opérationnels**.
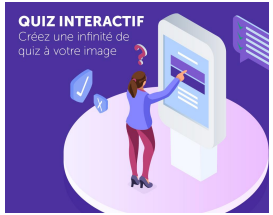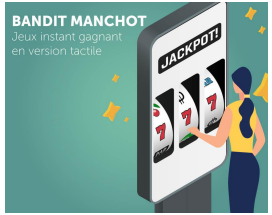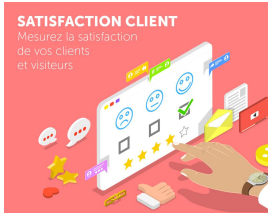
DÉCOUVREZ ÉGALEMENT NOS APPLICATIONS STANDARDISÉES